生産中止図面
２０１２年０１月

<特注仕様>
1.①-1タンク側の給水を再生水仕様としたもの。
※2系統給水方式
2.連立トイレ対応リモコン相互干渉防止タイプ2

＊定格：AC100V-324W 50/60Hz
・最低必要水圧0.05MPa(流動時)
0.05MPa以下の場合、ウォシュレットの水勢が弱くなります。
・最高水圧は0.75MPaです。
注1：左給水専用です。
注2：75，100塩ビ管(VU，VP75・100)共用
塩ビ管の排水ソケットとの接合：床上60±5mm
＊給排水位置が適切でないと、止水栓が製品に干渉することがあります。
＊製品背面に電源を設けないでください。
コンセントが製品と干渉し、抜き差しができない場合があります。
＊電源コンセントは水や小水がかからない位置に設置してください。
また、壁給水の真下部に電源コンセントを設置したり、給水用ホースと
電源コンセントを接触させないでください。感電・発火の原因になります。

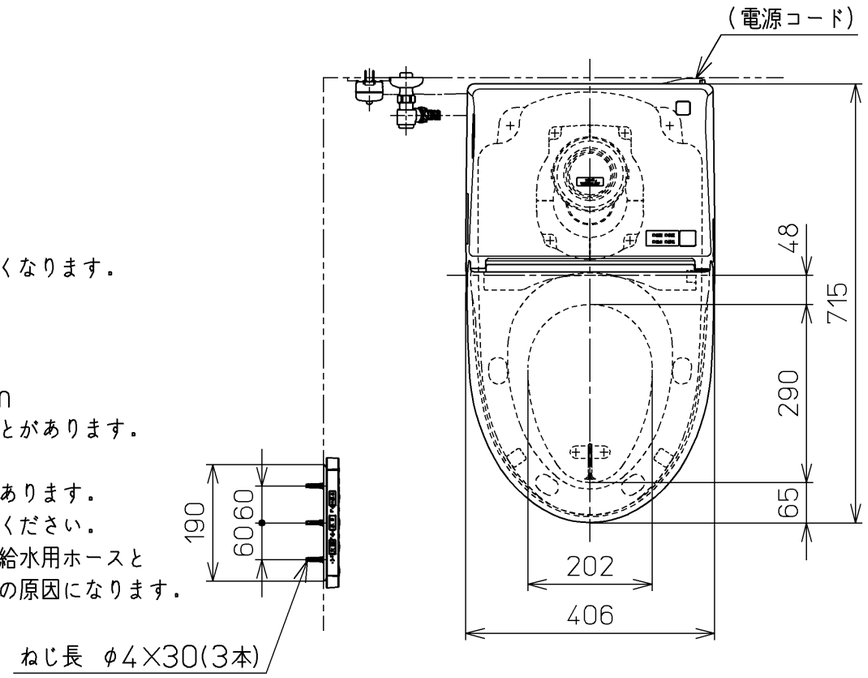

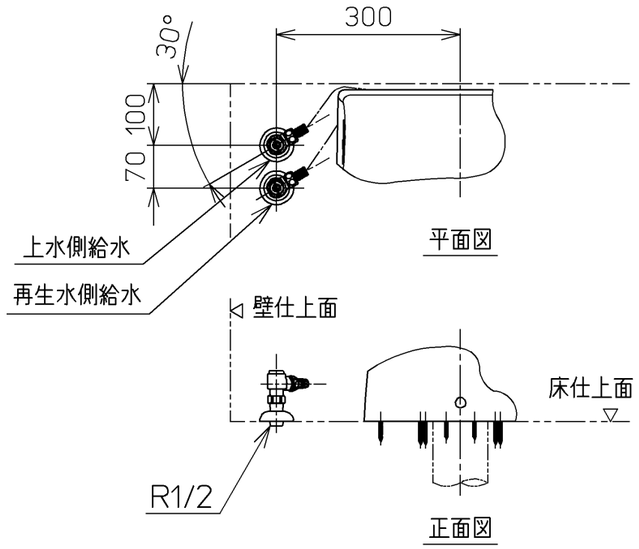

床給水仕様の場合

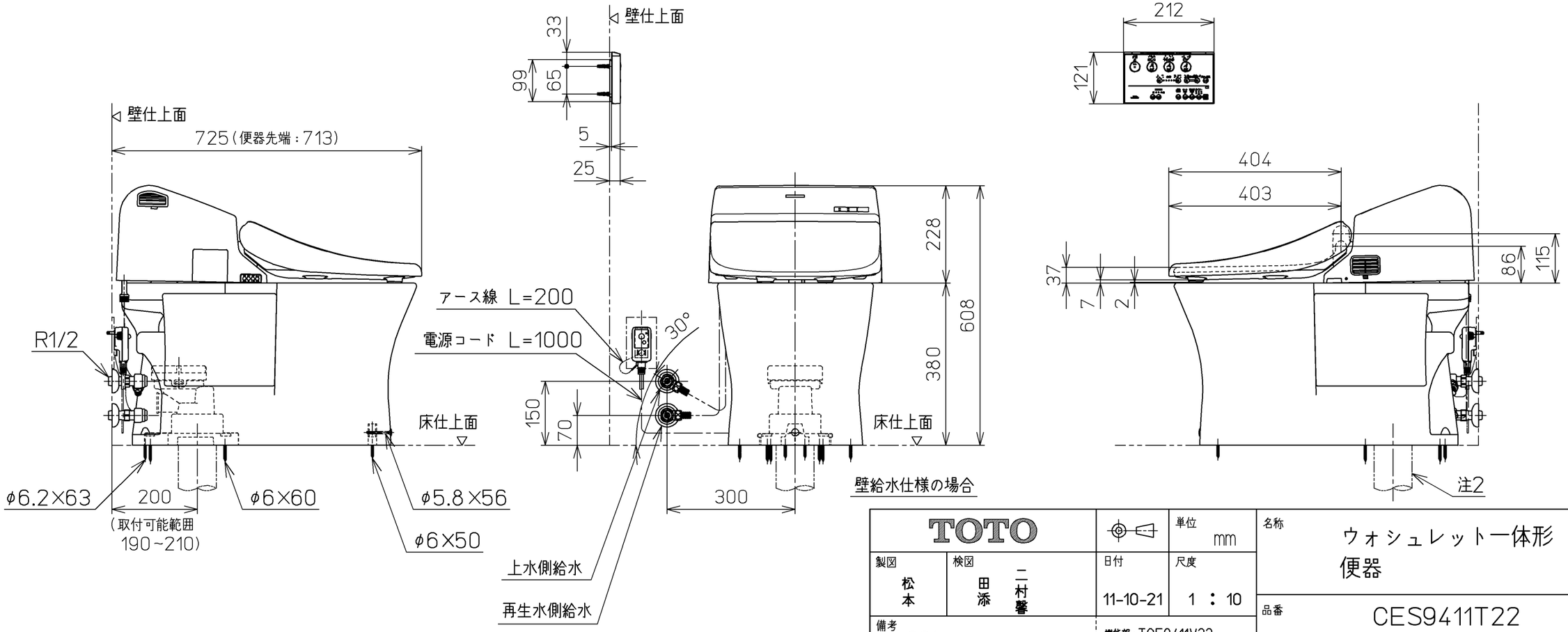

壁給水仕様の場合

TOTO		単位 mm	名称 ウォシュレット一体形便器
製図 松本	検図 田添 二村馨	日付 11-10-21	尺度 1：10
備考 GG1 一般地・流動兼用，S排水		機能部：TCF9411V22 / 陶器部：CS820B	品番 CES9411T22
			図番 CES9411T22_A0101
A3			ページNo. 1-1 (改)